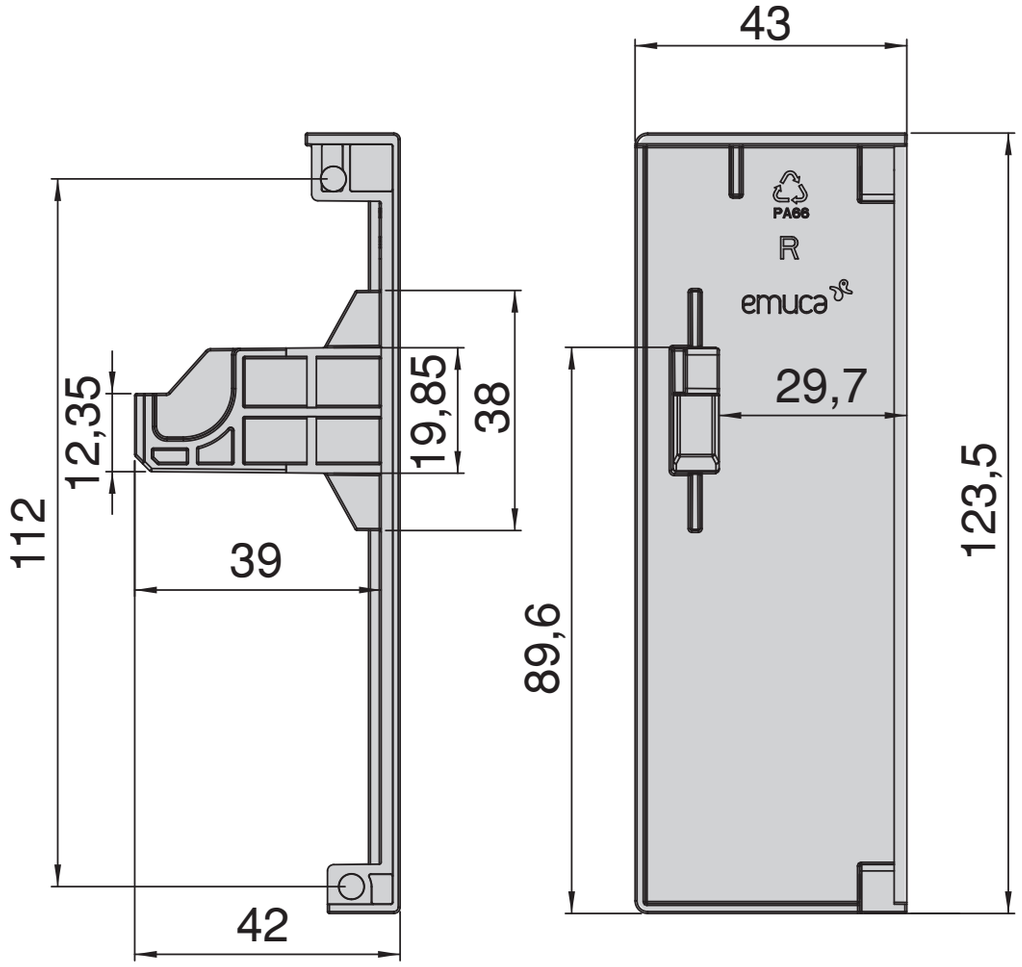
43
PA66
R
emuca
29,7
123,5
89,6
112
12,35
19,85
38
39
42