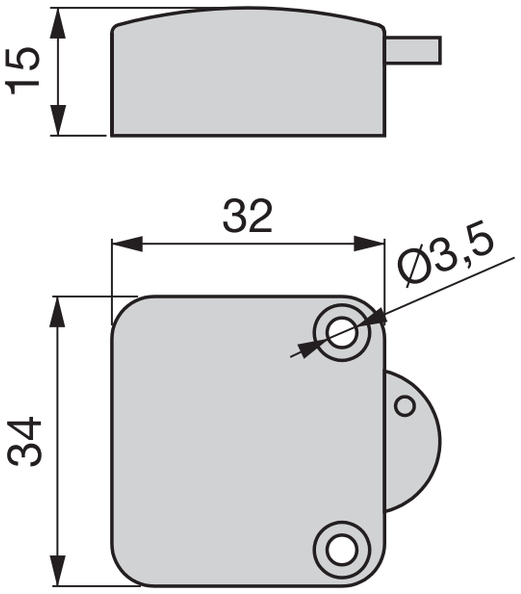
15
32
Ø3,5
34