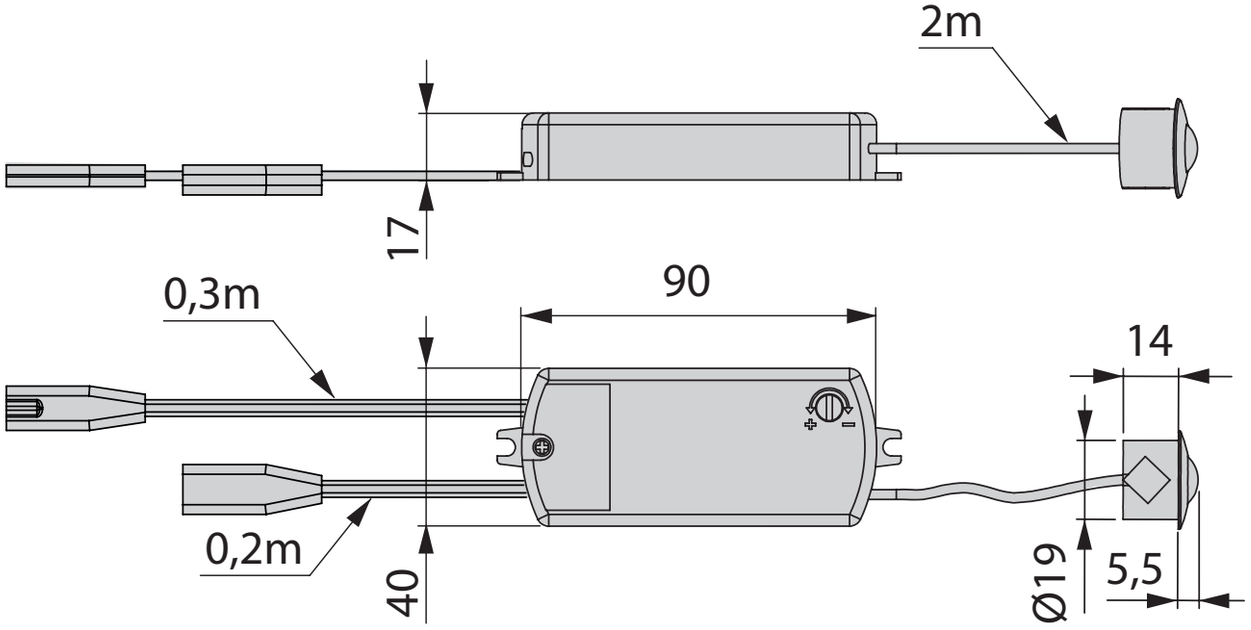
2m
17
0,3m
90
14
0,2m
40
Ø19
5,5